Тръборез

360/6A



Параметри на продукта

- Проектиран да бъде лесен за използване и ефективен за рязане на тръби. Просто поставете ножа и включете режещото колело в желаната от вас позиция, завъртете инструмента около тръбата, докато регулирате режещото колело с помощта на ергономичното копче.
- моментална смяна на колелата
- ергономично копче
- 4 ролки за по-добро закрепване на тръбата и гладка работа
- резервно режещо колело в дръжката
- възможна индивидуална употреба на инструмента за премахване на ръбове NOGA
- вложка със стоманена резба за по-дълъг живот

Употреба:

- за рязане на медни, алуминиеви, иноксови и стоманени тръби с максимална дебелина до 2 мм

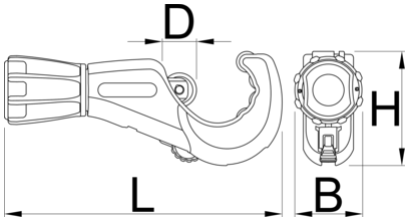

			B	D	H	L	
626187	3 - 35	1/8" - 1.3/8"	41.4	19.8	65.8	160.6	340

* Снимките на продуктите са символични.Всички размери са в мм.,теглото е в грамове .

Употреба (снимки)



4 ролки за по-добро закрепване на тръбата и гладка работа



възможна индивидуална употреба на инструмента за премахване на ръбове NOGA

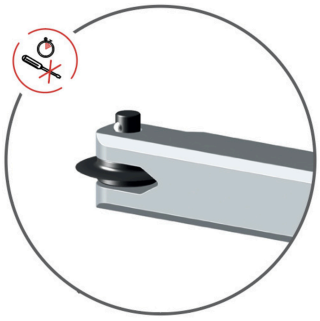

моментална смяна на колелата

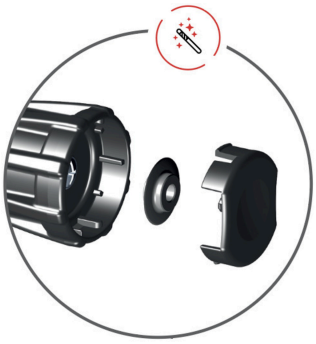

резервно режещо колело в дръжката



вложка със стоманена резба за по-дълъг живот

Резервни части



Резервен режещ нож

Свързани продукти



Тръборез



Тръборез



Мини тръборез