Taca narzędziowa ze składanym ramieniem do 1693EL

1693EL.5



Profile

Cechy produktu

Składana taca narzędziowa jest montowana do kolumny elektrycznego stojaka naprawczego Unior co zapewnia optymalne umieszczenie tacy narzędziowej. Taca będzie dokładnie tam, gdzie jej potrzebujesz, zapewniając idealne umieszczenie narzędzi i małych części, zwiększając w ten sposób wydajność pracy, ponieważ nie będziesz musiał obracać się do stołu roboczego. Taca narzędziowa może się obracać o 90 stopni w lewo lub w prawo. Składane ramię ma długość 500 mm i pozwala w razie potrzeby przeciągnąć tacę narzędziową na rower lub przenieść ją poza obszar roboczy, gdy nie jest używana. Taca na narzędzia wykonana jest z cienkiej metalowej płyty i tacy z pianki SOS, z miejscem na powieszenie różnych narzędzi i otwartymi przegródkami do przechowywania.

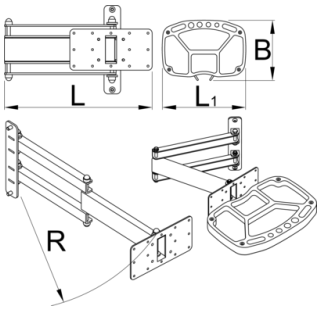

	L	L1	B	R	
629028	360.5	325	234	520	4130

* Przedstawiony wygląd produktu jest orientacyjny. Wszystkie wymiary są w mm, podana waga w gramach

Użycie (Obrazy)

