Uchwyt na laptopa ze składanym ramieniem do 1693EL

1693EL.2



Profile

Cechy produktu

Składany uchwyt na laptopa mocuje się do kolumny elektrycznego stojaka naprawczego Union co zapewnia optymalne umieszczenie laptopa. Konfiguracja sprawi, że praca będzie wygodniejsza i wydajniejsza, ponieważ komputer będzie dokładnie tam, gdzie go potrzebujesz i nie będziesz musiał odwracać się do stołu roboczego, aby uzyskać do niego dostęp. Tacka jest wystarczająco duża, aby pomieścić laptopy o rozmiarze do 15" i może obracać się o 90 stopni w lewo lub w prawo. Składane ramię ma długość 500 mm i pozwala przeciągnąć laptopa na rower bliżej siebie lub wynieść go poza obszar roboczy, gdy nie jest używany.

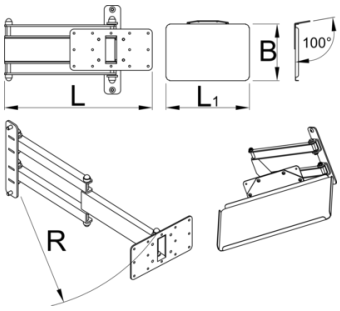

	L	L1	B	R	
629025	360.5	400	270	520	5610

* Przedstawiony wygląd produktu jest orientacyjny. Wszystkie wymiary są w mm, podana waga w gramach

Użycie (Obrazy)




