Металлический ящик

981K1/2R

Профили

Описание товара

- пустой ящик для инструментов, предназначенный для хранения и переноски инструментов
- материал: листовая сталь Premium Plus
- используется экологичное покрытие, соответствующее стандарту качества Qualicoat
- закрывающий механизм со встроенной ручкой
- ящик поставляется без ложемента и инструментов

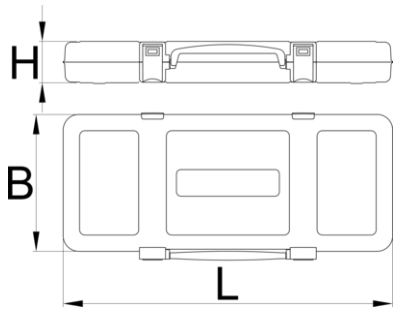

	№	L	B	H	

	№	L	B	H	
621474	1/2VDE	448	198	54	1489

* Изображения продуктов носят демонстрационный характер. Все размеры указаны в миллиметрах, вес в граммах.