Scatola metallica

981K1/2

Profili

Attributi del prodotto

- cassette portautensili vuota per ritirare e trasportare gli utensili
- materiale: lamiera di metallo PLUS premium
- laccatura ecologica con colori senza cadmio e piombo
- meccanismo di chiusura con maniglia integrata
- cassetta fornita senza vassoio e utensili

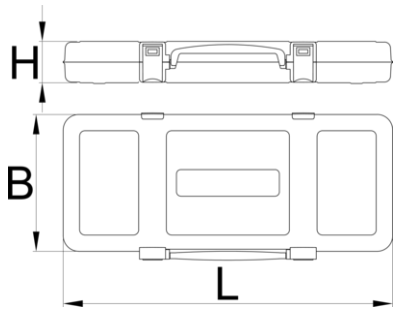

	№	L	B	H	

	№	L	B	H	
601954	1/2"	448	198	54	1456

* Le immagini dei prodotti sono puramente simboliche. Tutte le dimensioni sono in mm, peso in grammi.