# Стенд с опорными стойками, эксцентриком для регулировки высоты и одними тисками

1693AQ0



## Профили

## Описание товара

- The Bike Gator! Новое поколение велосипедного стенда 1693A(1693AS) от компании UNIOR.
- Стойка для велосипедов - основной рабочий инструмент для сервисных мастерских и любителей.
- Стойку легко собрать, а поддерживающие трубы складываются, что обеспечивает легкое перемещение.
- Тиски могут зажимать трубы любой формы диаметром от 22 до 60 мм.
- Максимальная грузоподъёмность - 30 кг
- Вес стойки без инструментальной полки 5,7 кг

- Сменные резиновые губки, арт. 1693.11

**Преимущества:**

- Стойка имеет комплект прецизионных алюминиевых и стальных деталей, которые обеспечивают прочность и долговечность.
- НОВАЯ система монтажа и поворота тисков.
- улучшенная система скольжения
- Стенд регулируется по высоте от 980 до 1500 мм.

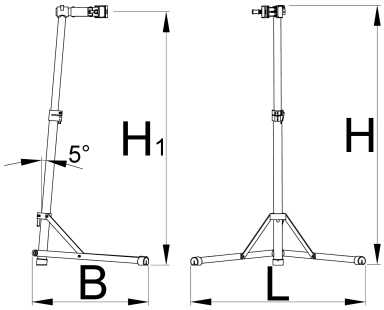


| | H1 min | H1 max | B | L | H | |
|---|---|---|---|---|---|---|
| 627768 | 980 | 1500 | 870 | 665 | 1680 | 6400 |

* Изображения продуктов носят демонстрационный характер. Все размеры указаны в миллиметрах, вес в граммах.

## Аксессуары

 Инструментальный поддон для велосипедной стойки

 Сумка для велосипедного стенда BikeGator

## Запасные детали

 Сменные резиновые губки для арт. 1693.1, набор из 2 шт.

 QR Lever for 1693A, 1693B, 1693C, 1693R, 1693RP

 Bushing for repair stands for 1693A, 1693B, 1693C, 1693R, 1693RP, 2pcs set



# Комплект запчастей для 1693.1Q