Technische fiche
uniortools.com

Slagmoersleutel

1563



Profielen

1 year · 1+ extended warranty · 1/2"

Product attributen

- vrije snelheid 8000 omwentelingen per minuut
- max. koppel 745 Nm
- aanbevolen luchtdruk: 6,2 bar

- luchtverbruik 164 l/min
- luchtinlaat 1/4"
- noise level 104dB(A)
- maximale boutgrootte M20

Voordelen:

- composiet motorbehuizing
- handle exhaust (silencer)
- one hand forward / reverse
- compact and powerful
- jumbo hammer mechanism

Gebruik:

- car industry
- aircraft industry
- agricultural equipment
- heavy industry
- larger construction machinery
- shipbuilding industry
- individual mounting

Belangrijk!

- Gebruik altijd Unior IMPACT doppen.

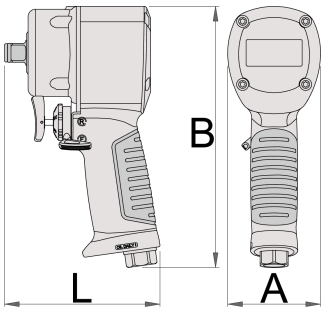

		L	A	B	Nm	
627568	1/2"	105,4	63	177	745	1329

* Afbeeldingen van producten zijn symbolisch. Alle afmetingen zijn in mm, en het gewicht in grammen. Alle vermelde afmetingen kunnen variëren in tolerantie.

Gebruik (Afbeeldingen)



Foto (Afbeeldingen)



Accessoires

 Coupling, male part

 Coupling, male part

 Coupling, female part

 Coupling, female part

 Pneumatic filter regulator and lubricator 3/8"

 Pneumatic filter regulator and lubricator 1/2"

 Spiral pneumatic hose

Veiligheidstips

● De druk in het gereedschap tijdens de bewerking moet ten minste 6,2 bar bedragen om het gereedschap goed te laten werken.

● Maak de luchtfilters en de inlaatluchttoevoer regelmatig schoon en droog.

● Gebruik altijd schone en droge lucht met het juiste oliemengsel, voor een maximale levensduur van het gereedschap.

● Controleer de verbindingen en zorg ervoor dat de buizen en andere apparatuur niet beschadigd zijn vóór gebruik.

● Al het gereedschap moet voorzichtig worden geolied voordat het wordt opgeborgen.

● Bewaar pneumatisch gereedschap altijd op een droge plaats, uit de buurt van water.

● Gebruik altijd originele reserveonderdelen.

● Reparaties mogen alleen worden uitgevoerd door bevoegd personeel dat door Unior d.d. is geautoriseerd.

● Koppel gereedschap dat niet wordt gebruikt altijd los van de luchttoevoer.