Информационен лист
uniortools.com

Пластмасова кутия за вложки

981PBM3



Профили

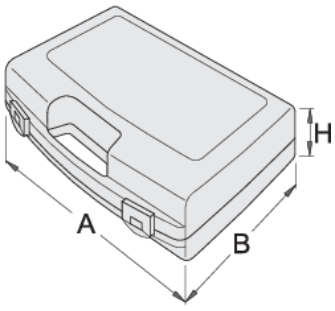

	L	B	H	
619770	346	292	83	568

* Снимките на продуктите са символични.Всички размери са в мм.,теглото е в грамове .