Feuille de données
uniortools.com

Boîte en plastique pour composition de douilles et accessoires

981PBM3



Profils

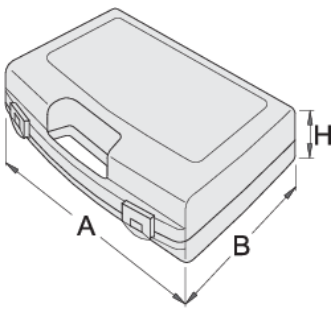

	L	B	H	
619770	346	292	83	568

* Les images des produits ne sont pas contractuelles. Toutes les dimensions sont en mm, les poids en grammes.