Φύλλο δεδομένων
uniortools.com

Πλαστικό κουτί για καρυδάκια

981PBM2



Προφίλ

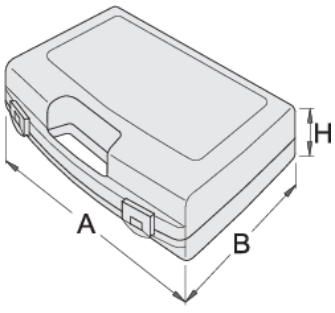

	L	B	H	
619769	307	260	74	420

* Οι εικόνες των προϊόντων είναι συμβολικές. Ολες οι διαστάσεις είναι σε mm,το βάρος είναι σε γραμμάρια. Όλες οι αναφερόμενες διαστάσεις μπορεί να διαφέρουν σε ανοχές.