Feuille de données
uniortools.com

Boîte en plastique pour composition de douilles et accessoires

981PBM2



Profils

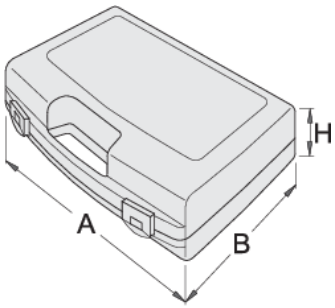

	L	B	H	
619769	307	260	74	420

* Les images des produits ne sont pas contractuelles. Toutes les dimensions sont en mm, les poids en grammes.