Technický list
uniortools.com

Trojramenný IMBUS kľúč

1781/2HX-US



Profiles

Product features

- Plastová rukoväť ponúka pohodlné a kompaktné držanie a tým umožňuje efektívnu prácu, zatiaľ čo vysoko kvalitný materiál umožňuje dlhodobé použitie náradia.

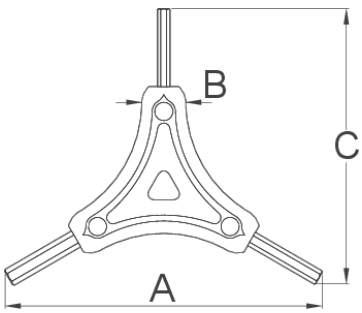

				A	B	C	
624908	2	2,5	3	122	16	106	36
624909	4	5	6	122	16	106	65

* Obrázky sú symbolické. Všetky rozmery sú v mm, hmotnosť je v g. Všetky udané rozmery sa môžu líšiť v rámci tolerancie.

Usage (pictures)



