# celes Tre këmbë magji

1781/2HX-US




## Profiles

## Product features

- Plastike-injektuar trajtuar ofron një rrokje të rehatshme dhe kompakt, e cila mundëson punën efikase, ndërsa materiale me cilësi të lartë mundëson përdorimin afatgjatë të mjet.

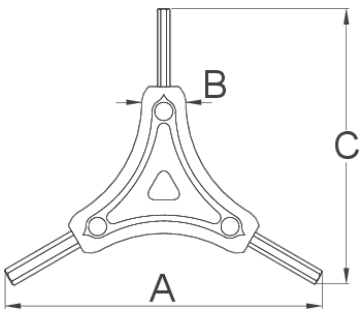

| | | | | A | B | C | |
|---|---|---|---|---|---|---|---|
| 624908 | 2 | 2,5 | 3 | 122 | 16 | 106 | 36 |
| 624909 | 4 | 5 | 6 | 122 | 16 | 106 | 65 |

* Imazhet e produkteve janë simbolike. Të gjitha dimensionet janë në mm, pesha në gram.Të gjitha dimensionet e listuara mund të ndryshojnë në tolerancë.

## Usage (pictures)



