Čeľuste s nastaviteľnou maticou pre 1693

1693.1S-US



Profiles

Product features

- Vhodné pre rúrky s priemerom min. Ø24 mm a max. Ø40 mm.
- Ľahko prístupná skrutka nám umožňuje upraviť čeľuste a tlak pri zovretí. Skrutku je možné otočiť ručne, bez použitia akéhokoľvek kľúča.

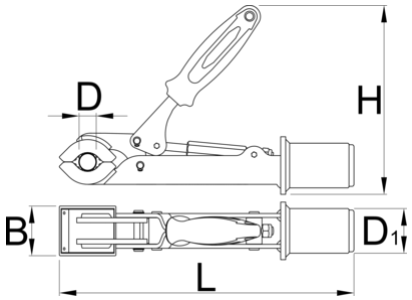

	D↓	D↑	B	D1	H	L	
629232	24	40	50	45	185	298	1520

* Obrázky sú symbolické. Všetky rozmery sú v mm, hmotnosť je v g. Všetky udané rozmery sa môžu líšiť v rámci tolerancie.

Spare parts

Vymeniteľné gumené kryty na svorku, okrúhle, sada 2 ks