Forgatható állítócsavaros befogósatu 1693A és 1693B állványokhoz

1693.1S-US



Profilok

Termékjellemzők

- 24-40 mm átmérőjű vázcsövek befogására alkalmas.
- A könnyen hozzáférhető állítócsavar révén a befogópofák nyílásának, valamint szorításának változtatása a satu zárt állapotában is lehetséges. A csavar kézzel is elforgatható, nem szükséges kulcs használata.

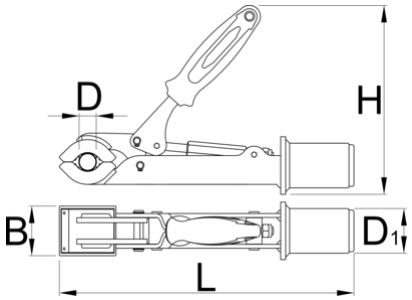

	D↓	D↑	B	D1	H	L	
629232	24	40	50	45	185	298	1520

* A termékképek illusztrációk. Minden feltüntetett méret milliméterben, a tömegek grammban. Az összes feltüntetett méret eltérhet a toleranciának megfelelően.

Pótalkatrészek

Cserélhető gumi pofaborítás befogósatuhoz, ívelt