Čeľuste s pružinou pre 1693A a 1693B

1693.1-US



Profiles

Product features

- Stojan je navrhnutý pre uchytenie trubiek priemeru 24-32 mm.

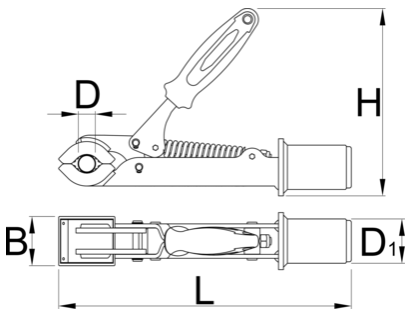

	D↓	D↑	B	H	L	D1	
629233	24	32	50	185	298	45	1562

* Obrázky sú symbolické. Všetky rozmery sú v mm, hmotnosť je v g. Všetky udané rozmery sa môžu líšiť v rámci tolerancie.

Spare parts

 Vymeniteľné gumené kryty na svorku, okrúhle, sada 2 ks

 Auto-adjust upgrade set for 1693.1S jaw

Related products

 Čeľuste s nastaviteľnou maticou pre 1693

 Profesionálné dielenské čeluste

 Adjustable screw for clamp 1693.1 and 1693.1S

 Auto-adjust upgrade set for 1693.1S jaw

 Adjustable screw for clamp 1693.1 and 1693.1S

 Auto-adjust upgrade set for 1693.1S jaw