Тиски поворотные с пружиной для арт. 1693

1693.1-US



Профили

Описание товара

- Подходит для труб диаметрами от 24 до 32 мм.

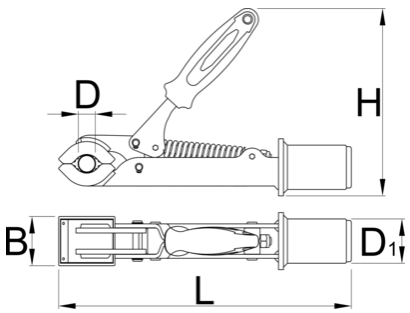

	D↓	D↑	B	H	L	D1	
629233	24	32	50	185	298	45	1562

* Изображения продуктов носят демонстрационный характер. Все размеры указаны в миллиметрах, вес в граммах.

Запасные детали

 Сменные резиновые накладки зажима, круглые, в наборе 2 шт.

 Auto-adjust upgrade set for 1693.1S jaw

Сопутствующие товары

 Тиски поворотные с регулировочной гайкой для арт. 1693

 Тиски Pro Shop

 Adjustable screw for clamp 1693.1 and 1693.1S

 Auto-adjust upgrade set for 1693.1S jaw

 Adjustable screw for clamp 1693.1 and 1693.1S

 Auto-adjust upgrade set for 1693.1S jaw