Profi-Spannfutter, automatisch einstellbar

1693.1-US



Profile

Produkteigenschaften

- Das Spannfutter ist für Rohre mit einem Durchmesser von min. Ø24 mm bis max. Ø32 mm geeignet.

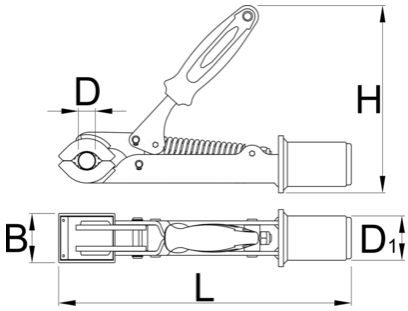

	D↓	D↑	B	H	L	D1	
629233	24	32	50	185	298	45	1562

* Bilder von Produkten sind Symbolfotos. Abmessungen sind in mm, Gewichte in Gramm.

Ersatzteile


Austauschbare Gummibacken für Spannfutter, rund, paarweise


Aufrüstkit Selbsteinstellung für Klemmbacke 1693.1S

Verwandte Produkte


Profi-Spannfutter, manuell einstellbar


Pro Shop-Spannfutter


Einstellschraube für Klemmen 1693.1 und 1693.1S


Aufrüstkit Selbsteinstellung für Klemmbacke 1693.1S


Einstellschraube für Klemmen 1693.1 und 1693.1S


Aufrüstkit Selbsteinstellung für Klemmbacke 1693.1S