Mordaza ajustable automática para 1693

1693.1-US



Perfiles

Características del producto

- Adecuado para tubos con un mínimo de Ø24 mm y un máximo de Ø32 mm.

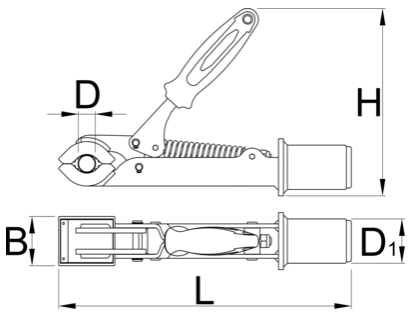

	D↓	D↑	B	H	L	D1	
629233	24	32	50	185	298	45	1562

* Las imágenes de los productos son simbólicos. Todas las dimensiones son en mm, peso en gramos.

Piezas de repuesto

 Cubiertas de goma reemplazables para la abrazadera, redondas, juego de 2 piezas.

 Juego de mejora autoajuste para la mordaza 1693.1S

Productos relacionados

 Mordaza ajustable manualmente para 1693A y 1693B

 Mordaza Pro Shop

 Tornillo ajustable para mordaza 1693.1 y 1693.1S

 Juego de mejora autoajuste para la mordaza 1693.1S

 Tornillo ajustable para mordaza 1693.1 y 1693.1S

 Juego de actualización de autoajuste para la mordaza 1693.1S