Chei in T izolate la 1000 V

220TV



Profile

1000V IEC 60900

Caracteristicile produsului

- 100% control - fiecare piesa este testata
- in concordanta cu standardul DIN EN IEC 60900 (VDE 0682-201):2019-04; EN IEC 60900:2018

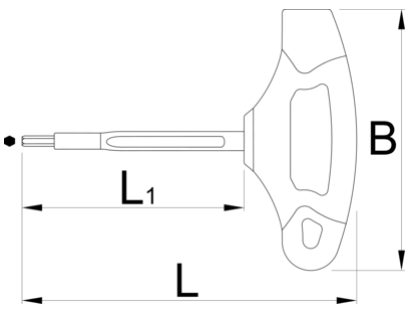

		L	L1	B	
619132	4	109.5	75	80	43
619133	5	109.5	75	80	50
619134	6	143	100	100	94
619135	8	143	100	100	123

* Imaginea produsului este simbolica.Toate dimensiunile sunt exprimate în mm,greutatea în grame.