Sechskant Stiftschlüssel mit T-Griff, schutzisoliert

220TV



Profile

1000V IEC 60900

Produkteigenschaften

- Endkontrolle erfolgt durch Standard EN IEC 60900
- gefertigt laut Standard ISO 2936 und EN IEC 60900:2018

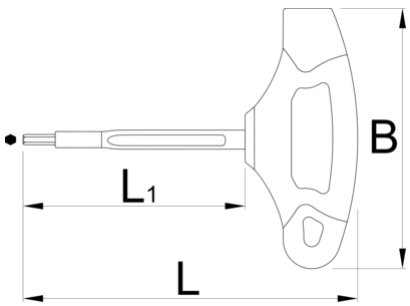

		L	L1	B	
619132	4	109.5	75	80	43
619133	5	109.5	75	80	50
619134	6	143	100	100	94
619135	8	143	100	100	123

* Bilder von Produkten sind Symbolfotos. Abmessungen sind in mm, Gewichte in Gramm.