Информационный лист
uniortools.com

Шарнир карданный ударный, 3/4"

232.6/4

Профили

3/4" 3/4" Premium Flex

Описание товара

- материал: хромомолибденовая сталь
- кованый, целиком подвергнут закалке и отпуску
- фосфатирование в соответствии со стандартом ISO 9717

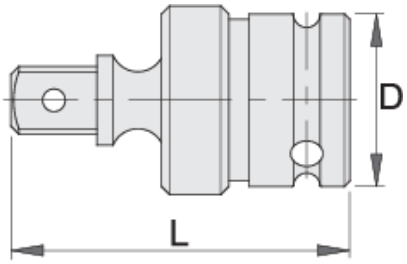

		D	L	
603994	3/4"	44	90	525

* Изображения продуктов носят демонстрационный характер. Все размеры указаны в миллиметрах, вес в граммах.
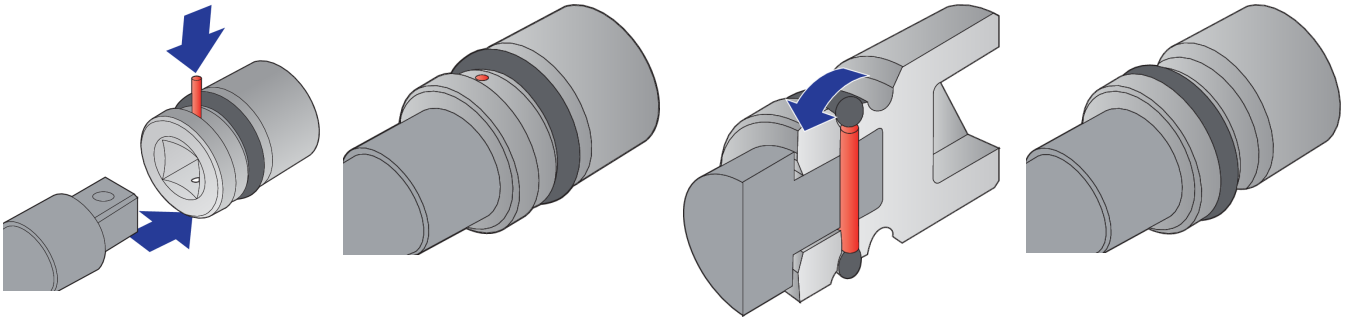
Безопасность (картинки)