Ficha de datos
uniortools.com

Articulación 3/4" universal de impacto

232.6/4

Perfiles

3/4" 3/4" Premium Flex

Características del producto

- Material: cromo molibdeno
- forjado, templado y revenido
- protección de superficie: fosfatada de acuerdo con ISO 9717

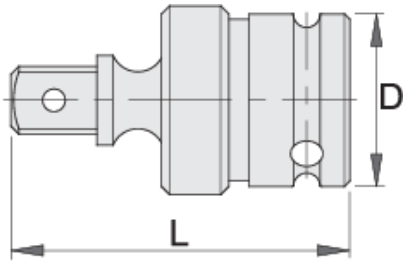

		D	L	
603994	3/4"	44	90	525

* Las imágenes de los productos son simbólicos. Todas las dimensiones son en mm, peso en gramos.
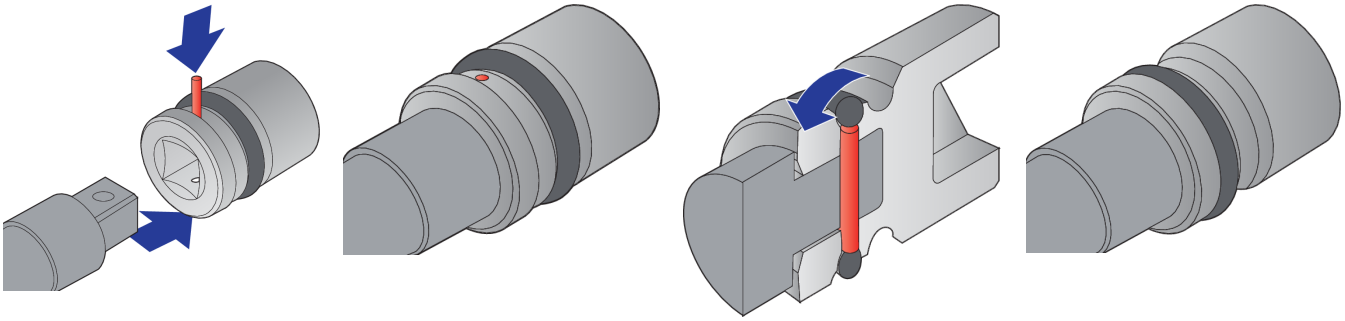
Seguridad (imágenes)