# Bussola Impact 1", 6 punti

233/4 6p




## Profili

## Standard

DIN 3129, ISO 2725 - 2

## Attributi del prodotto

- materiale: acciaio al cromo vanadio flex premium
- forgiata, interamente bonificata
- finitura superficiale: nera ISO 9717
- conforme allo standard ISO 2725-2

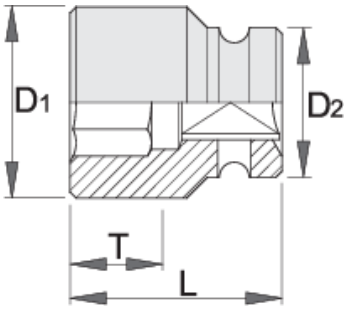


| | mm | D1 | D2 | L | T | |
|---|---|---|---|---|---|---|
| 615195 | 22 | 40 | 54 | 60 | 15 | 677 |
| 615196 | 24 | 42 | 54 | 60 | 18 | 679 |
| 615197 | 27 | 46 | 54 | 60 | 19 | 694 |
| 615198 | 30 | 50 | 54 | 62 | 21 | 726 |
| 615199 | 32 | 52 | 54 | 62 | 22 | 704 |
| 615200 | 33 | 53 | 54 | 62 | 22 | 703 |
| 615202 | 36 | 57 | 54 | 67 | 25 | 785 |
| 615203 | 38 | 60 | 54 | 67 | 25 | 844 |
| 615204 | 41 | 63 | 54 | 70 | 27 | 933 |
| 615206 | 46 | 70 | 54 | 76 | 30 | 1174 |
| 615207 | 50 | 75 | 54 | 80 | 35 | 1367 |
| 615208 | 55 | 81 | 54 | 84 | 35 | 1632 |
| 615209 | 60 | 87 | 54 | 87 | 42 | 1715 |
| 615210 | 65 | 93 | 54 | 90 | 42 | 1962 |
| 615211 | 70 | 100 | 54 | 96 | 42 | 2370 |
| 615212 | 75 | 106 | 86 | 98 | 45 | 3364 |
| 615213 | 80 | 112 | 86 | 100 | 48 | 3656 |

* Le immagini dei prodotti sono puramente simboliche. Tutte le dimensioni sono in mm, peso in grammi.

# Safety (pictures)

