Douille à chocs 1/2" femelle TORX

231/4TX

Profils

Description produit

- matière : acier Chrome Vanadium Premium Flex
- Forgé à chaud, entièrement traitée thermiquement et trempée
- Finition phosphatée suivant norme ISO 9717

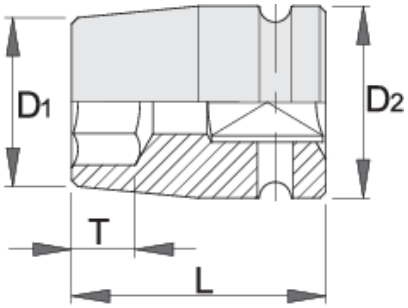

		D1	D2	L	T		
612880	E 10	15	25	38	7.5	90	Till end of stock

		D1	D2	L	T		
612881	E 12	16	25	38	8.5	90	Till end of stock
612882	E 14	18.5	25	38	10	95	Till end of stock
612883	E 16	20	25	38	11	95	Till end of stock
612884	E 18	22	25	38	12	95	Till end of stock
612885	E 20	25	30	38	13.5	145	Till end of stock
612886	E 24	28.5	30	45	21	170	Till end of stock

* Les images des produits ne sont pas contractuelles. Toutes les dimensions sont en mm, les poids en grammes.
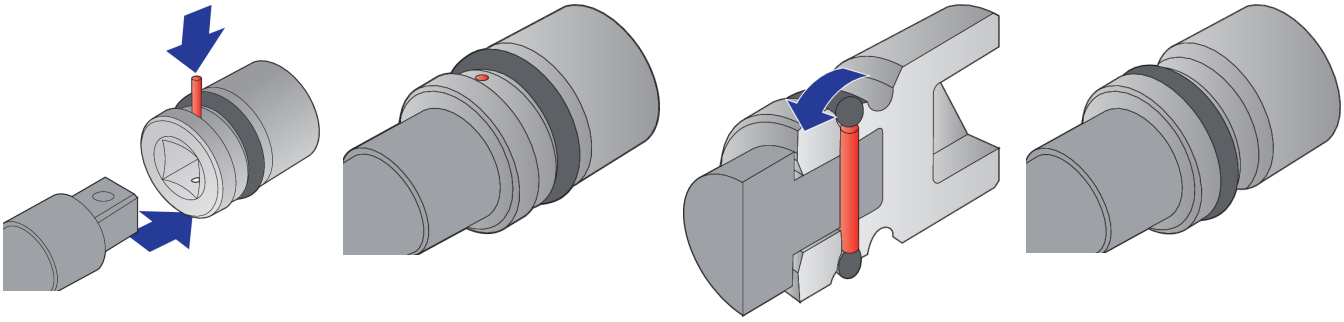
Safety (pictures)