Информационный лист
uniortools.com

Шарнир карданный ударный, 1/2"

231.6/4

Профили

1/2" 1/2" Premium Flex

Описание товара

- материал: хромомолибденовая сталь
- кованый, целиком подвергнут закалке и отпуску
- фосфатирование в соответствии со стандартом ISO 9717

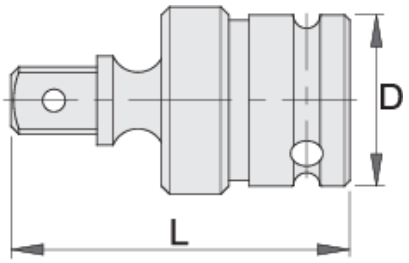

		D	L	
609460	1/2"	32	60	202

* Изображения продуктов носят демонстрационный характер. Все размеры указаны в миллиметрах, вес в граммах.
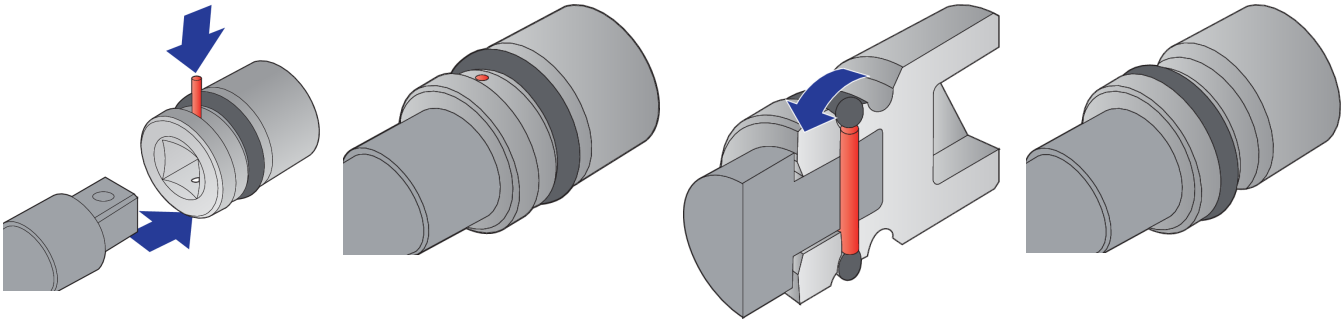
Безопасность (картинки)