Удлинитель ударный, 1/2"

231.4/4

Профили

1/2" 1/2" Premium Flex

Описание товара

- материал: хромомолибденовая сталь
- кованый, целиком подвергнут закалке и отпуску
- фосфатирование в соответствии со стандартом ISO 9717

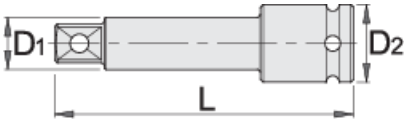

		L	D1	D2	
603978	1/2"	75	16.6	25	148
603977	1/2"	125	16.6	25	230

* Изображения продуктов носят демонстрационный характер. Все размеры указаны в миллиметрах, вес в граммах.
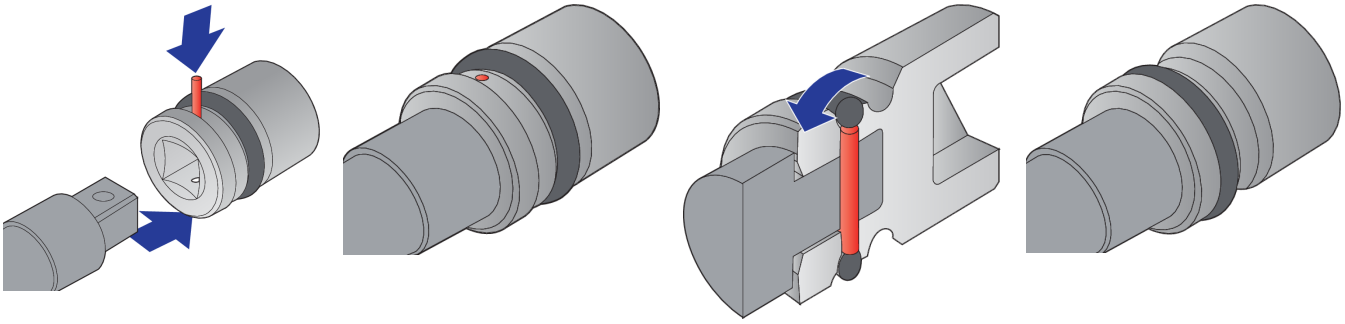
Безопасность (картинки)