Produžetak IMPACT 3/8"

230.4/4

Profili

3/8" 3/8" Premium Flex

Atributi proizvoda

- materijal: Premium krom-vanadij
- kovan, u cijelosti ojačan i zakaljen
- završna obrada: fosfatiranje po standardu DIN12476

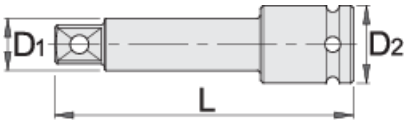

		L	D1	D2	
612075	3/8"	75	12.5	19	83
612076	3/8"	125	12.5	19	127

* Slike proizvoda su simbolične. Sve dimenzije su u mm, masa je u g.
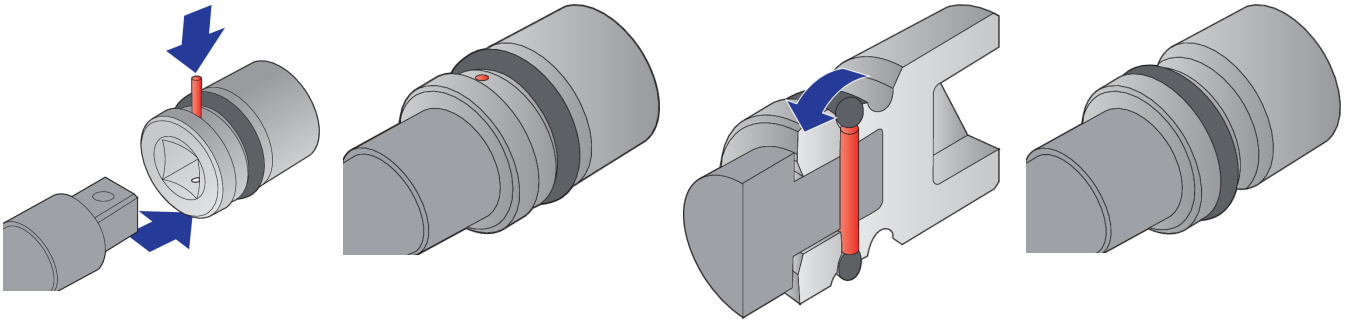
Safety (pictures)