Spojnica muška

1507Z7

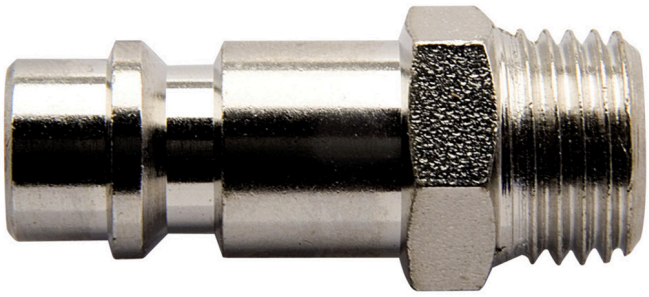

Profili

Atributi proizvoda

- unutrašnji promjer: 7 mm
- vanjski navoj
- metalno kućište

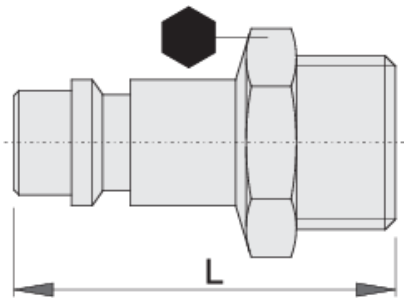

	mm	mm	L	
617797	R1/4"	14	34	24
617798	R3/8"	19	36.5	34

618483	R1/2"	22	39	40

* Slike proizvoda su simbolične. Sve dimenzije su u mm, masa je u g.