Sacoche d'électricen

909/1

Description produit

- Matière : cuir synthétique 650 g, séparateurs porte outils
- Serrure, anneaux, rivets, boucle, bouton protecteur en métal, chrome plaqué
- Nombre de rangement : 11
- .

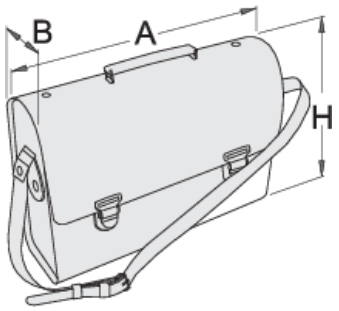

	L	B	H	

	L	B	H	
602552	350	110	300	1542

* Les images des produits ne sont pas contractuelles. Toutes les dimensions sont en mm, les poids en grammes.