Werkzeugtasche für Elektriker, groß

909

Produkteigenschaften

- Material: Kunstleder 650 g, Trennwand mit Taschen 450 g
- Schloss, Ringe, Nieten, Schnalle, Schutzknopf gefertigt aus Metall, verchromt
- 28 Einsteckfächer
- .

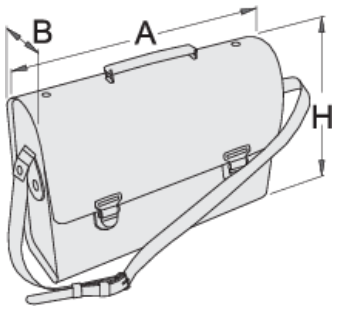

	A	B	H	
601939	420	140	320	2400

* Bilder von Produkten sind Symbolfotos. Abmessungen sind in mm, Gewichte in Gramm.