Ključ krstasti za točkove

213/6

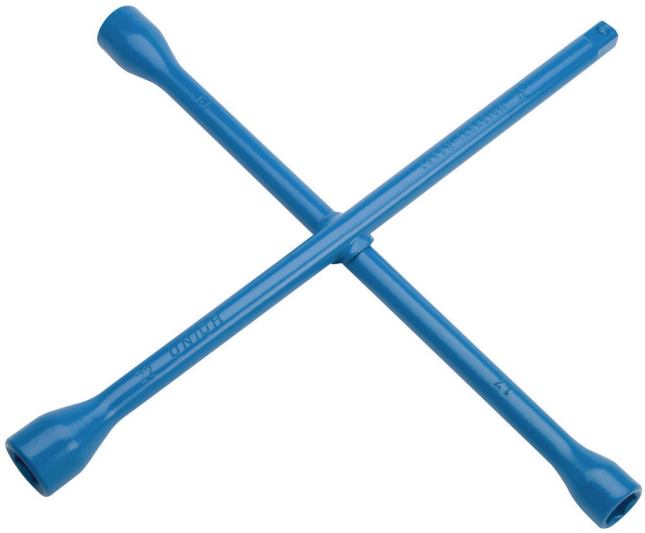

Profili

Premium

Standardi

ISO 6788

Opis proizvoda

- materijal: premium hrom-vanadijum čelik
- kovan, u potpunosti poboljšan i ojačan
- lakirani
- izrađen prema standardu ISO 6788 (samo metričke dimenzije)

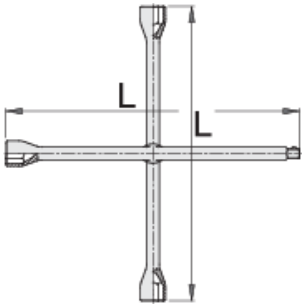

600811	17	19	22	1/2"	370	1430
600809	17	19	21	23	370	1511
600812	17	19	22	24	370	1500
600813	24	27	30	3/4"	700	4400
600814	24	27	30	32	700	4600

* Fotografije proizvoda su simbolične. Sve dimenzije su u mm, a težina u gramima. Sve navedene dimenzije mogu odstupati u granicama tolerancija.

Upotreba (slike)



Slika (slike)





