Feuille de données
uniortools.com

Boîte en plastique pour composition de douilles et accessoires

981PBS2



Profils

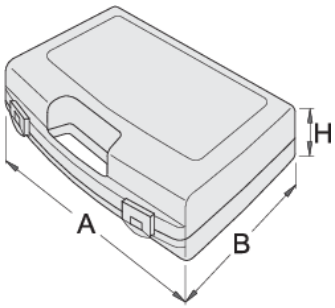

	L	B	H	
621621	307	260	55	380

* Les images des produits ne sont pas contractuelles. Toutes les dimensions sont en mm, les poids en grammes.