Plastic box for socket wrenches

981PBS2



Profielen

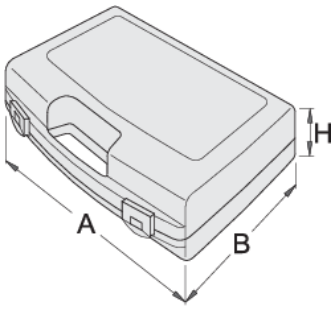

	L	B	H	
621621	307	260	55	380

* Afbeeldingen van producten zijn symbolisch. Alle afmetingen zijn in mm, en het gewicht in grammen. Alle vermelde afmetingen kunnen variëren in tolerantie.