# Cutie de plastic pentru capete chei tubulare, chei

981PBS1



## Profile

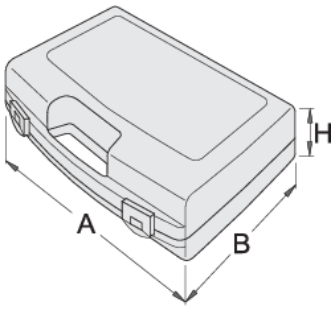


| | L | B | H | |
|---|---|---|---|---|
| 621620 | 197 | 167 | 35 | 140 |

* Imaginea produsului este simbolica.Toate dimensiunile sunt exprimate în mm,greutatea

în grame.