# Plastikowa skrzynka do kluczy nasadowych

981PBS1



## Profile

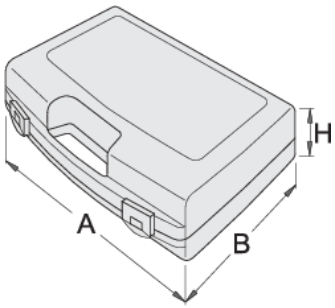


| | L | B | H | |
|---|---|---|---|---|
| 621620 | 197 | 167 | 35 | 140 |

* Przedstawiony wygląd produktu jest orientacyjny. Wszystkie wymiary są w mm, podana

waga w gramach