Feuille de données
uniortools.com

Boîte en plastique pour composition de douilles et accessoires

981PBS1



Profils

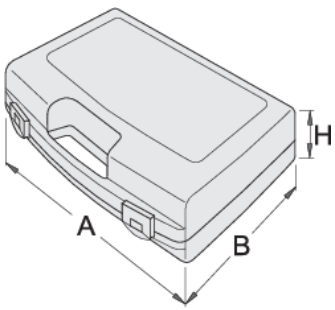

	L	B	H	
621620	197	167	35	140

* Les images des produits ne sont pas contractuelles. Toutes les dimensions sont en mm, les poids en grammes.