Foaie de calcul tabelar
uniortools.com

Cutie de plastic pentru capete chei tubulare, chei

981PB4



Profile

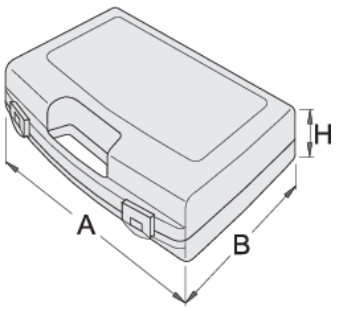

	L	B	H	
619771	393	331	95	771

* Imaginea produsului este simbolica.Toate dimensiunile sunt exprimate în mm,greutatea în grame.