Feuille de données
uniortools.com

Boîte en plastique pour composition de douilles et accessoires

981PB4



Profils

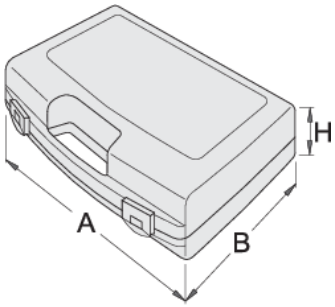

	L	B	H	
619771	393	331	95	771

* Les images des produits ne sont pas contractuelles. Toutes les dimensions sont en mm, les poids en grammes.