Φύλλο δεδομένων
uniortools.com

Πλαστικό κουτί για καρυδάκια

981PBM5



Προφίλ

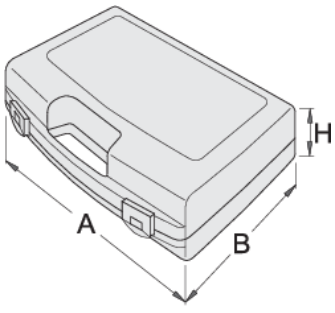

	L	B	H	
621619	244	207	59	240

* Οι εικόνες των προϊόντων είναι συμβολικές. Ολες οι διαστάσεις είναι σε mm,το βάρος είναι σε γραμμάρια. Όλες οι αναφερόμενες διαστάσεις μπορεί να διαφέρουν σε ανοχές.